Čerpadlo kondenzátu pro fancoily SI-27

(Návod k instalaci, uvedení do provozu a použití)

Základní popis:

Čerpadlo kondenzátu SI-27 je určeno pro přečerpávání kondenzátu z fancoilu, není-li možnost realizovat odvod kondenzátu gravitačně.

Čerpadlo kondenzátu není určeno pro trvalý provoz a pro jiné využití než pro odvod kondenzátu z fancoilů. Maximální zatížitelnost je 25%.

Technická data:

CZ BEZPEČNOSTNÍ UPOZORNĚNÍ

Nebezpečí úrazu elektrickým proudem.
Před každou instalací, údržbou nebo demontáží povinně celé zařízení odpojte.
Čerpadlo nesmí být ponořeno do vody nebo umístěno mimo vnitřní prostory budovy, nesmí být skladováno ve vlhkém prostředí a musí být chráněno před mrazem.
Je nutné vyčistit sběrací prvky kondenzátů (nádrž klimatizační jednotky, hadice, výstupy…) před instalací čerpadla.
Systém je vybaven:
- tepelnou ochranou: spuštění při 115°C,
- samozhášecím obalem (materiál UL94 V0).

Elektrické zapojení

Napájení čerpadla

Připojte fázi a nulák k napájení klimatizačního zařízení nebo k síti pomocí kabelů, v souladu s místními normami. Doporučujeme použít:
- propojovací kabel (H05 VVF 2 x 0,5 mm2), který je třeba pevně uchytit na stěnu, aby se zabránilo náhodnému odpojení během instalace nebo údržby.
- ochranné zařízení (jistič 2A, není součástí dodávky) na fázi a nulák.

Bezpečnostní kontakt

DŮLEŽITÉ: Zapojení bezpečnostního kontaktu je nezbytné, aby se zabránilo jakémukoliv riziku přetečení.
Pro správné připojení bezpečnostního kontaktu postupujte podle pokynů výrobce klimatizační jednotky.
Pro připojení bezpečnostního kontaktu máte kontakt NC s vypínacím výkonem 8A/250 V odporovým (kabel bezpečnostního kontaktu: CE: 2 x 0,5 mm2). Tento kontakt lze použít pro vypnutí chlazení v případě nebezpečí přetečení kondenzátů (po kontrole schématu zapojení a zákaznické aplikaci příslušným technikem).

Test uvedení do provozu

- Vyčistěte nádrž kondenzátů od všech nečistot (zbytky z výroby nebo balení).
- Nalijte trochu vody do sběrného potrubí kondenzátu (možno použít byretu ACC00944, není součástí dodávky).
- Zkontrolujte, zda se čerpadlo spouští a zastaví, když hladina vody klesla.
- Pro ověření funkce bezpečnostního kontaktu nepřetržitě lijte vodu, až je bezpečnostní kontakt aktivován (vypnutí kompresoru).

Detekční jednotka se musí čistit pravidelně. Frekvence čištění závisí na stupni znečištění způsobeného prostředím.

Maximální průtok	20 l/h
Max. výška sání	3 m
Max. výtlačná výška	10 m
Elektrické napájení	230 V-50Hz - 14 W
Bezpečnostní	kontakt NC odporový- 250 V
Tepelná ochrana (přehřátí)	115° C
Úrovně detekce (mm)	ON: 16 OFF: 11 Poplach: 19
Hladina hluku v 1 m	20 dBA
Bezpečnostní normy*	EAC / CE

Bezpečnostní upozornění:

Tento výrobek není určen pro manipulaci dětmi a nebo osobami se sníženými mentálními nebo motorickými schopnostmi.

Tento výrobek je elektrické zařízení a není hračkou. Při jeho poškození a nebo neodborné manipulaci s ním může dojít k úrazu elektrickým proudem nebo pohybujícími se mechanickými částmi.

Mějte na paměti, že práce na elektroinstalaci smí provádět pouze osoba k tomu odborně způsobilá a s platným oprávněním !!!

Veškeré práce s čerpadlem, vyjma zkoušky funkčnosti a provozních testů, provádějte pouze tehdy, když je čerpadlo odpojeno od napájení i ovládání.

Informace uvedené v tomto dokumentu nezbavují montážníka, provozovatele ani uživatele povinnosti postupovat při všech činnostech v souladu s obecně platnými zákony, technickými normami a nařízeními, ať už jsou závazná a nebo jen doporučená, stejně tak jako dodržování obecně platných bezpečnostních zásad, nařízení a doporučení.

Při práci vždy používejte předepsané i doporučené ochranné pomůcky. Mějte na paměti, že jednotlivé komponenty mohou mít ostré hrany (připojovací závity) a za provozu mohou být horké/chladné (ohřáté/podchlazené od zařízením protékající teplonosné látky).

Obsah balení:

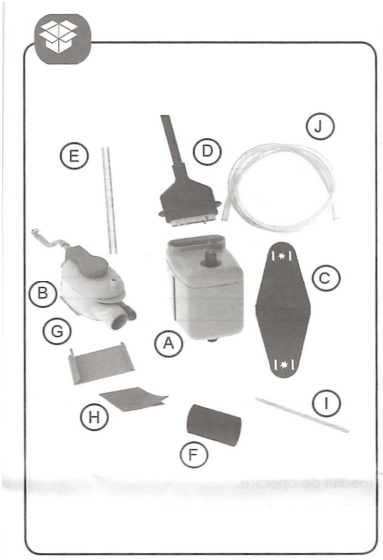

A	-	Čerpadlo kondenzátu
B	-	Senzorová jednotka
C	-	Držák čerpadla kondenzátu
D	-	Napájecí a komunikační kabel
E	-	Odvzdušňovací hadička
F	-	Pružná spojka mezi vaničkou kondenzátu a senzorovou jednotkou
G*	-	Držák senzorové jednotky
H*	-	Oboustranná samolepka
I	-	Stahovací páska na hadičky
J	-	Pružná hadička Di 6mm
K**	-	Sponka stahovací *(pro pozici "F")*
L**	-	vrut samořezný *(pro pozici "C")*
*	-	*U jednotek řady Carisma se nepoužije*
**	-	*Dodatkové příslušenství podle typu jednotky* (CVP, CCN, CRC)

Obecná pravidla instalace zařízení:

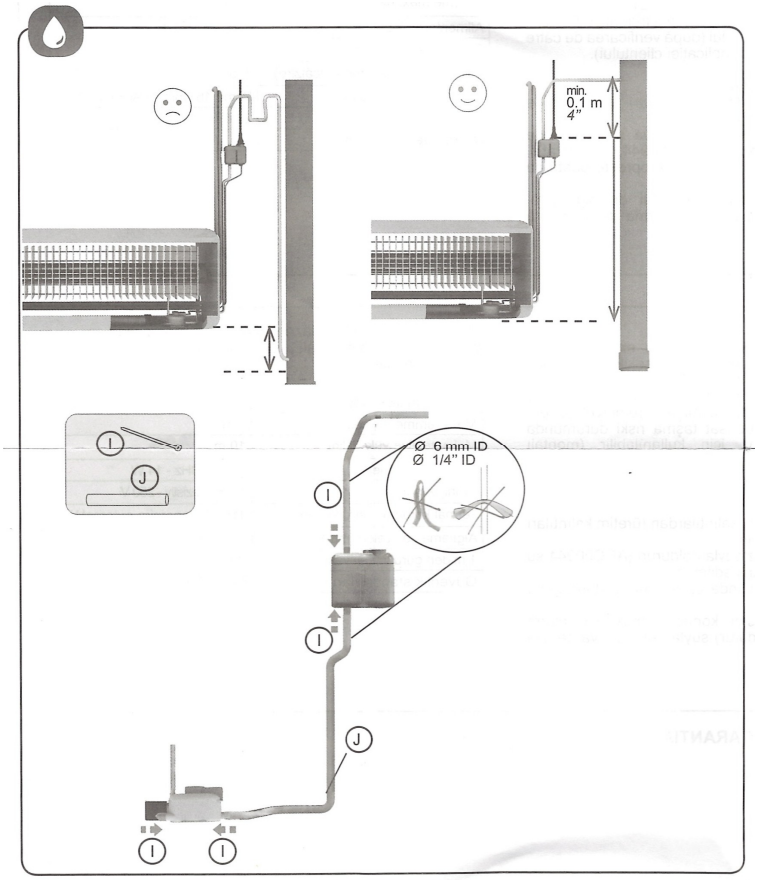

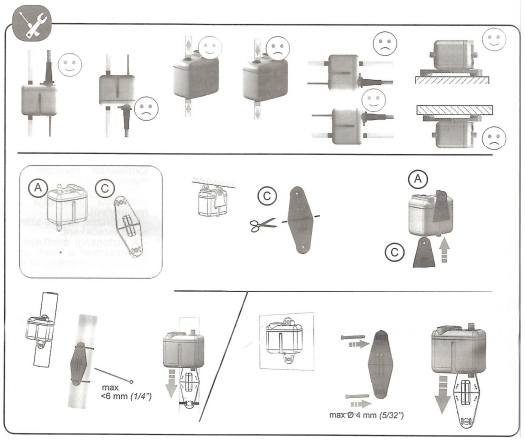

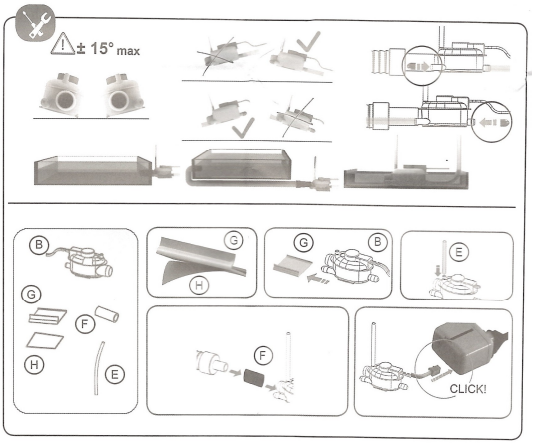

Základní elektrické zapojení:

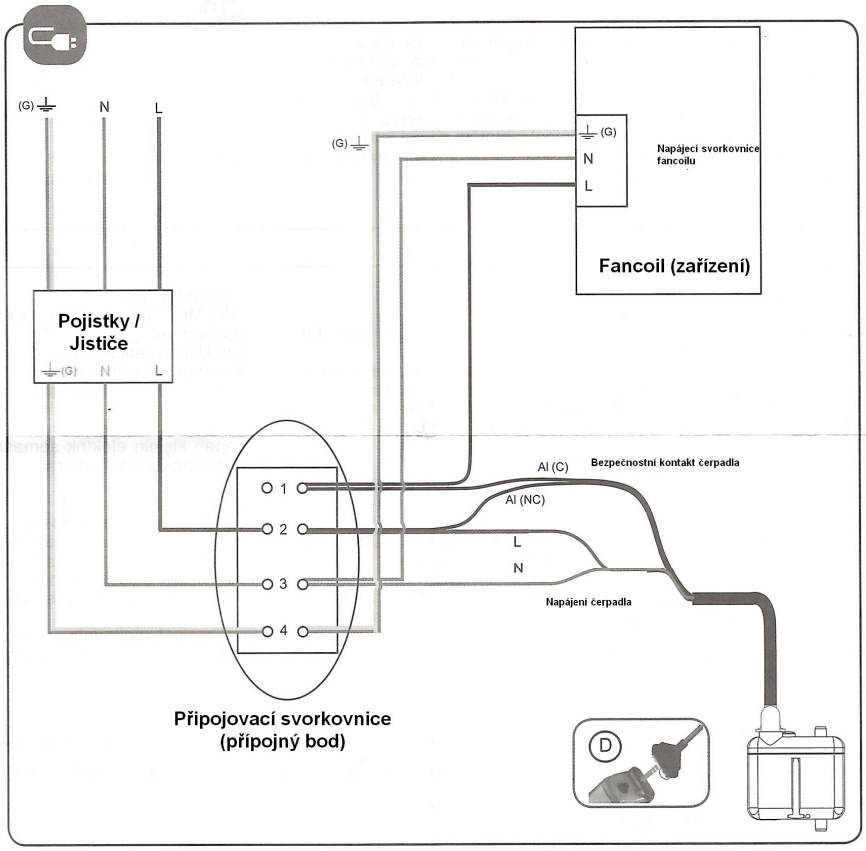

Značení vodičů:

Al (C)	**-**	**černý**
Al (NC)	**-**	**šedý**
L	**-**	**hnědý**
N	**-**	**modrý**

Konkrétní způsob elektrického připojení čerpadla kondenzátu k zařízení (fancoilu) se vždy řídí použitým typem regulátoru a fancoilu.

Test funkčnosti:

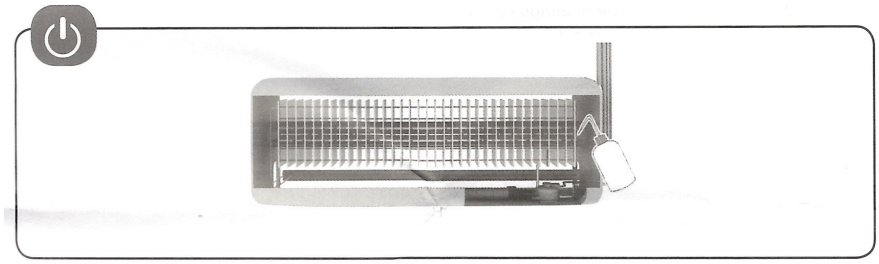

(Zaplavení = kontakt rozepnut; Normal = kontakt sepnut)

Před uvedením do provozu vždy proveďte test funkčnosti čerpadla kondenzátu a i funkce kontaktu bezpečnostního vypnutí.

Tento návod řeší pouze obecně platné podmínky instalace !!!

Umístění a zapojení čerpadla kondenzátu ve vztahu ke konkrétnímu typu zařízení vždy přizpůsobte danému typu zařízení, způsobu montáže zařízení a použitému typu regulátoru !!!

Čištění senzorové jednotky:

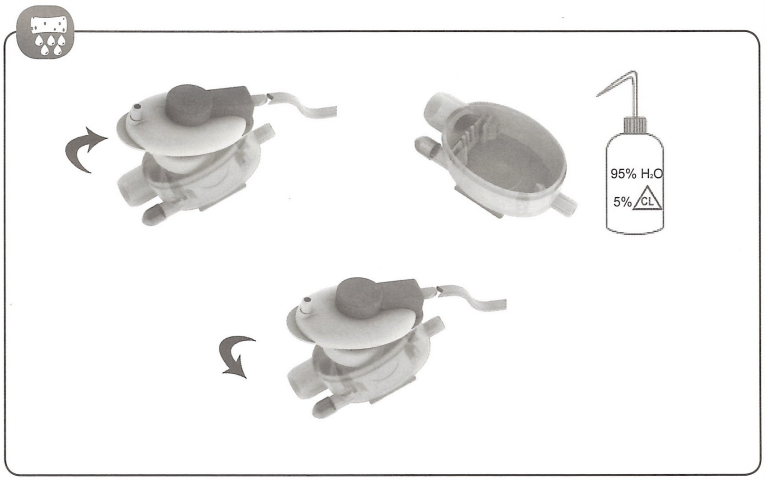

Čištění senzorové jednotky se provádí v případě jejího zanesení způsobem uvedeným na obrázcích.

Doporučený základní interval kontrol je 1x za rok.

Četnost kontrol a čištění se řídí dle konkrétní situace v místě instalace a dle místních provozních předpisů.

Obsluha a údržba čerpadla kondenzátu:

Čerpadlo kondenzátu je bezúdržbové zařízení a nevyžaduje pravidelnou údržbu.

Je doporučeno, v rámci běžných, v provozních předpisech určených intervalech kontroly zařízení provádět též kontrolu těsnosti hadicových spojů, dotažení připojovací kabeláže, a kontrolu zanesení senzorové jednotky.

Bude-li potřeba provádět jakékoliv činnosti na čerpadle kondenzátu, propojovacích hadičkách nebo senzorové jednotce, je nutno všechny práce, vyjma testu funkčnosti, provádět při odpojeném napájení..

Omezená záruka

Nerespektování doporučení uvedených v návodu na instalaci, uvedení do provozu a použití bude mít za následek při případném poškození čerpadla kondenzátu, senzorové jednotky nebo zařízení okamžitou ztrátu záruky.

Zejména se jedná o případy poškození či zničení nevhodnou montáží (zejména montáž v zakázaných polohách), zatečení kapaliny do svorkovnice čerpadla kondenzátu, mechanické poškození působením vnější síly nebo poškození či zničení čerpadla nebo jeho příslušenství nerespektováním montážního postupu platného pro použitý typ zařízení (fancoilu) nebo regulátoru.

Bližší informace získáte na adresách:

Jesenická 513
252 44 Psáry – Dolní Jirčany
Tel: +420 - 244 466 792~3
Fax: +420 - 244 461 381

Šámalova 78
615 00 Brno
Tel: +420 - 545 247 246
Fax: +420 - 545 247 519